710-712-715 FS

Elevatore con operatore in accompagnamento e forche a sbalzo. Montante a grande visibilità con sollevamento da 1.650 mm a 4.200 mm, motori potenti per garantire massima modularità di movimenti. Comandi di sollevamento e discesa carico a pulsanti proporzionali su timone di guida. E' adatto per essere utilizzato in tutti i settori merceologici.

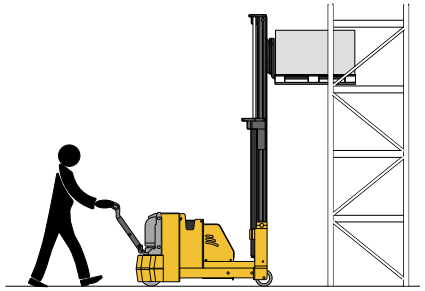

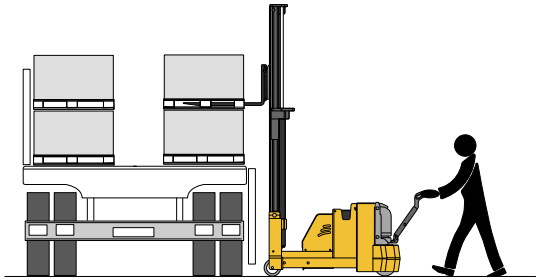

OMG S.p.A.
via dell'Artigianato, 12
46023 - GONZAGA (MN) Italy
Tel. + 39 0376 52.60.11
Fax. + 39 0376 58.80.08
www.omgindustry.com
info@omgindustry.com

Azienda certificata
ISO 9001:2000

Azienda Certificata
ISO 9001: 2000 N° 7236

Lift your Business

www.omgindustry.com

Caratteristiche	1.1	Costruttore			OMG S.p.A.		
	1.2	Modello			710 FS	712 FS	715 FS
	1.3	Gruppo propulsore : E (elettrico)				E	
	1.4	Tipo di guida : T (timone) S (volante) A (accompagnamento) P (in piedi) R (seduto)				T / A	
	1.5	Portata		Q (t)	1.0	1.2	1.5
	1.6	Baricentro		c (mm)		600	
	1.8	Distanza carico da asse anteriore		X (mm)		115	
	1.9	Interasse ruote		Y (mm)		1.325	
Pesi	2.1	Peso proprio (con batteria)		Kg	1.940	2.070	2.100
	2.2	Carico sulle ruote (a carico)	anteriore / posteriore	Kg	250 / 2.600	278 / 3.000	315 / 3.235
	2.3	Carico sulle ruote (a vuoto)	anteriore / posteriore	Kg	840 / 1.100	1.120 / 950	1.170 / 830
Ruote - Telaio	3.1	Gommatura : plt (poliuretano) vlk (vulkollan)				plt	
	3.2	Dimensioni ruote anteriore		mm		245	
	3.3	Dimensioni ruote posteriori		mm		200	
	3.4	Dimensioni ruote stabilizzatrici		mm			
	3.5	Ruote : quantità anteriore / posteriore (x = motrice)				1x / 2	
	3.6	Carreggiata anteriore		b 10			
	3.7	Carreggiata posteriore		b 11		850	
Dimensioni	4.2	Altezza a montante abbassato		h1 (mm)		1.885	
	4.3	Alzata libera		h5 (mm)		1.320	
	4.4	Altezza di sollevamento		h3 (mm)		2.600	
	4.5	Altezza a montante sollevato		h4 (mm)		3.175	
	4.6	Alzata libera parziale					
	4.9	Altezza timone in posizione di marcia (min / max)		h14 (mm)		840 / 1.280	
	4.15	Altezza forche abbassate		h13 (mm)		60	
	4.19	Lunghezza totale		l1 (mm)		2.890	
	4.20	Lunghezza compresa spalle forche		l2 (mm)		1.740	
	4.21	Larghezza totale		b1 / b2 (mm)		880 / 980	
	4.22	Dimensioni forche		s / e / l		35 / 100 / 1.150	
	4.24	Larghezza piastra porta forche		b3 (mm)		800	
	4.25	Scartamento esterno forche		b5 (mm)		700	
	4.32	Luce libera a metà passo	a carico	m2 (mm)		30	
	4.33	Corridoio di lavoro pallet 1000 x 1200 inforcamento 1200		Ast3 (mm)			
	4.34	Corridoio di lavoro pallet 800 x 1200 inforcamento 800		Ast3 (mm)		3.330	
	4.35	Raggio di curvatura		Wa (mm)		1.765	
Prestazioni	5.1	Velocità di traslazione	a carico / a vuoto	Km / h		5 / 5.5	
	5.2	Velocità di sollevamento	a carico / a vuoto	m / s		0.12 / 0.18	
	5.3	Velocità di discesa	a carico / a vuoto	m / s		0.40 / 0.36	
	5.7	Pendenza superabile (S2 30 min)		%			
	5.8	Pendenza max superabile (S2 5 min)		%		10 / 15	
	5.10	Freno di servizio M (meccanico) I (idraulico) IV (inversione)				IV	
Motore	6.1	Motore di trazione, potenza S2 60 min		KW		2	
	6.2	Motore di sollevamento, potenza S3 15%		KW		3	
	6.3	Batteria secondo DIN 43531 / 35 / 36 A, B, C, no				no	
	6.4	Tensione, Capacità batteria K5		V / Ah		24 / 360	
	6.5	Peso batteria (± 5 %)		Kg		300	
Altro	8.1	Tipo comando di marcia				MOS DC	
	8.4	Rumorosità al posto guida		dB (A)		< 70	
scheda tecnica con dati rilevati secondo VDI 2198						**DS.087IT.REV.00**	

I dati e le illustrazioni si intendono a titolo indicativo e non impegnativo, OMG S.p.A. si riserva il diritto di apportare modifiche senza preavviso.

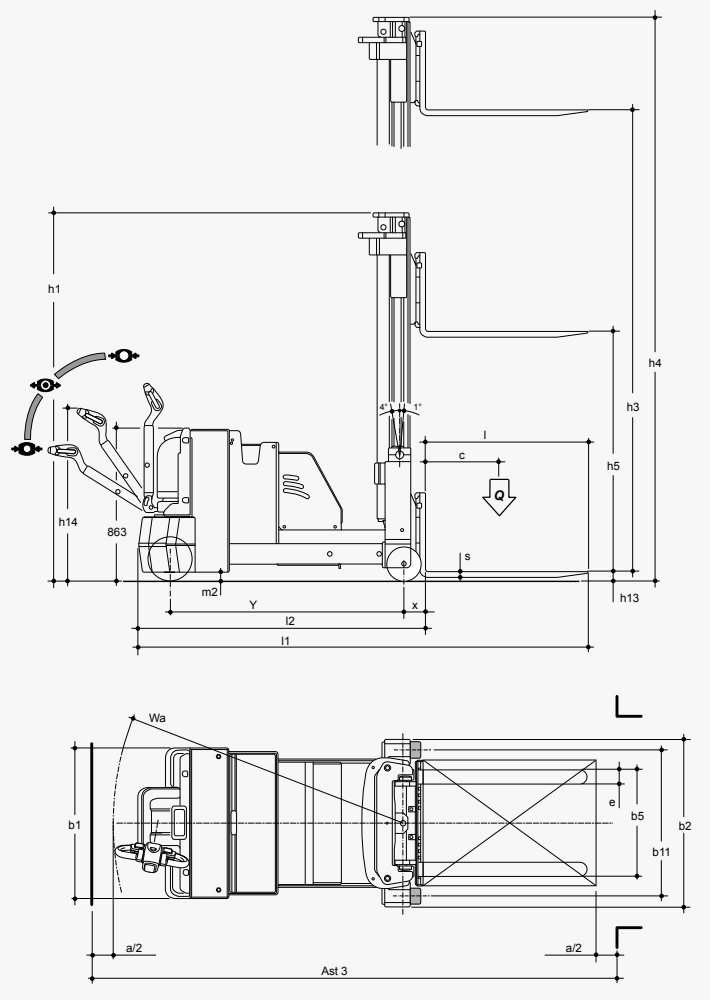

					710 FS	712 FS	715 FS
h3		h1	h4	h5	(Q) t	(Q) t	(Q) t
1.650	mm	2.110	2.110	1.565	1.0	1.2	1.5
2.600	mm	1.885	3.175	1.320	1.0	1.2	1.5
3.100	mm	2.135	3.675	1.570	0.8	1.0	1.2
3.600	mm	2.385	4.175	1.820	0.6	0.8	1.0
3.900	mm	1.885	4.475	1.380	0.4	0.6	0.8
4.200	mm	1.985	4.775	1.480	/	0.5	0.7

www.omgindustry.com